High speed precision spindles

SCHEDA TECNICA

AF 116 CU 7/4 HSK F63
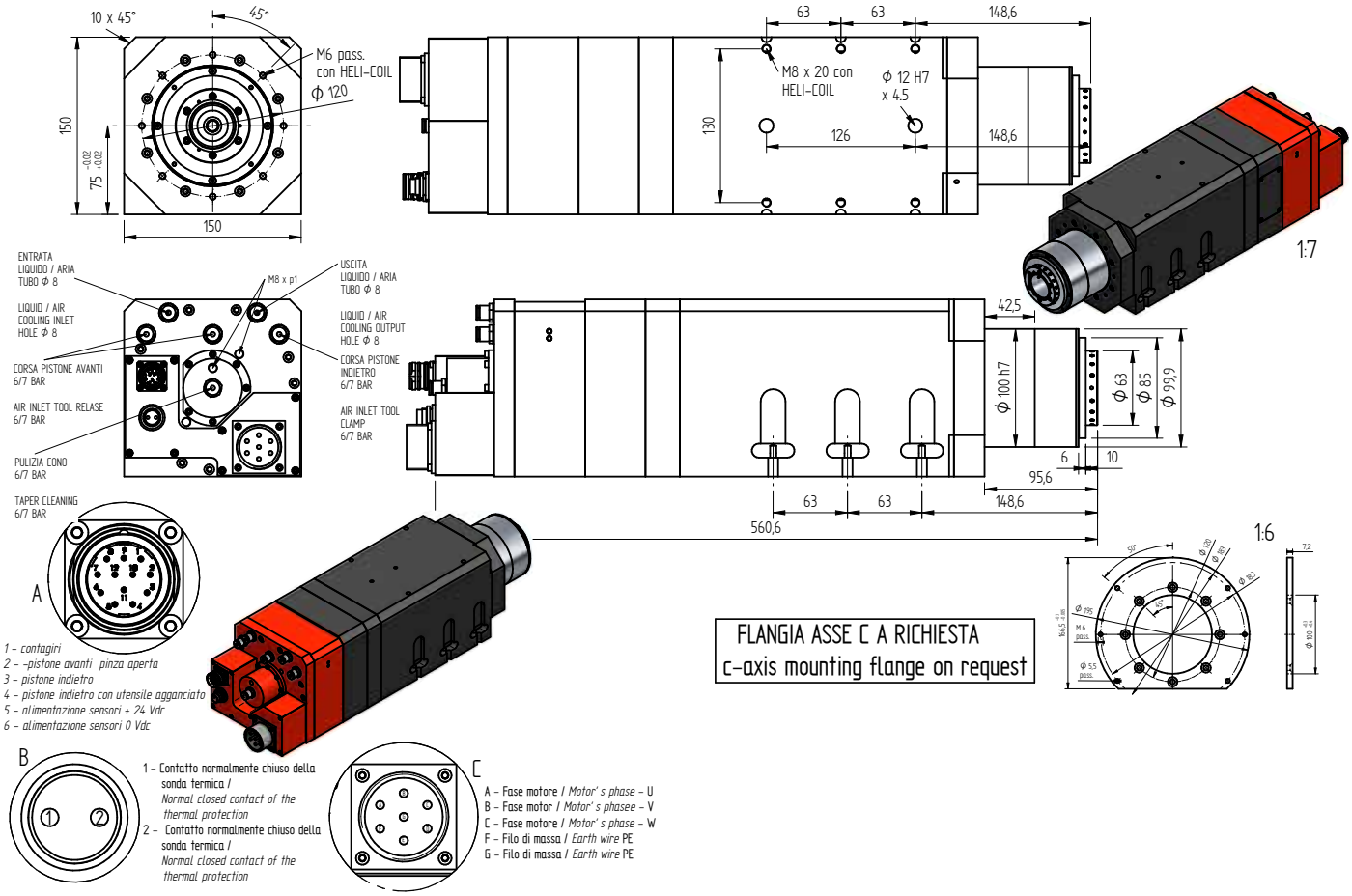
MODELLO	TENSIONE [Volt]	FREQUENZA [Hz]	GIRI	POT. RESA [Kw]	ASSORB. [Amp]	Cos j	PESO [Kg]
AF116 7/4 CU HSK F63	350	400 - 800	12000 - 24000	7,5	17,0	0,81	33