High speed precision spindles

SCHEDA TECNICA

AF 90 CU 10/2 HSK E32

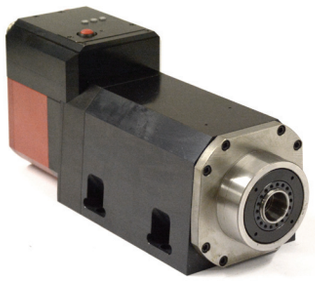

MODELLO	TENSIONE [Volt]	FREQUENZA [Hz]	GIRI	POT. RESA [Kw]	ASSORB. [Amp]	Cos j	PESO [Kg]
AF90 10/2 CU HSK E-32 aria compressa	350	300 - 400	18000 - 24000	3,6	8,6	0,84	14,5
HSK E-32 liquido	350	300 - 400	18000 - 24000	4,5	10,4	0,84	14,5
AF90 10/2 CU HSK E-32 aria compressa	350	300 - 500	18000 - 30000	3,6	8,6	0,84	14,5
HSK E-32 liquido	350	300 - 500	18000 - 30000	4,5	10,4	0,84	14,5

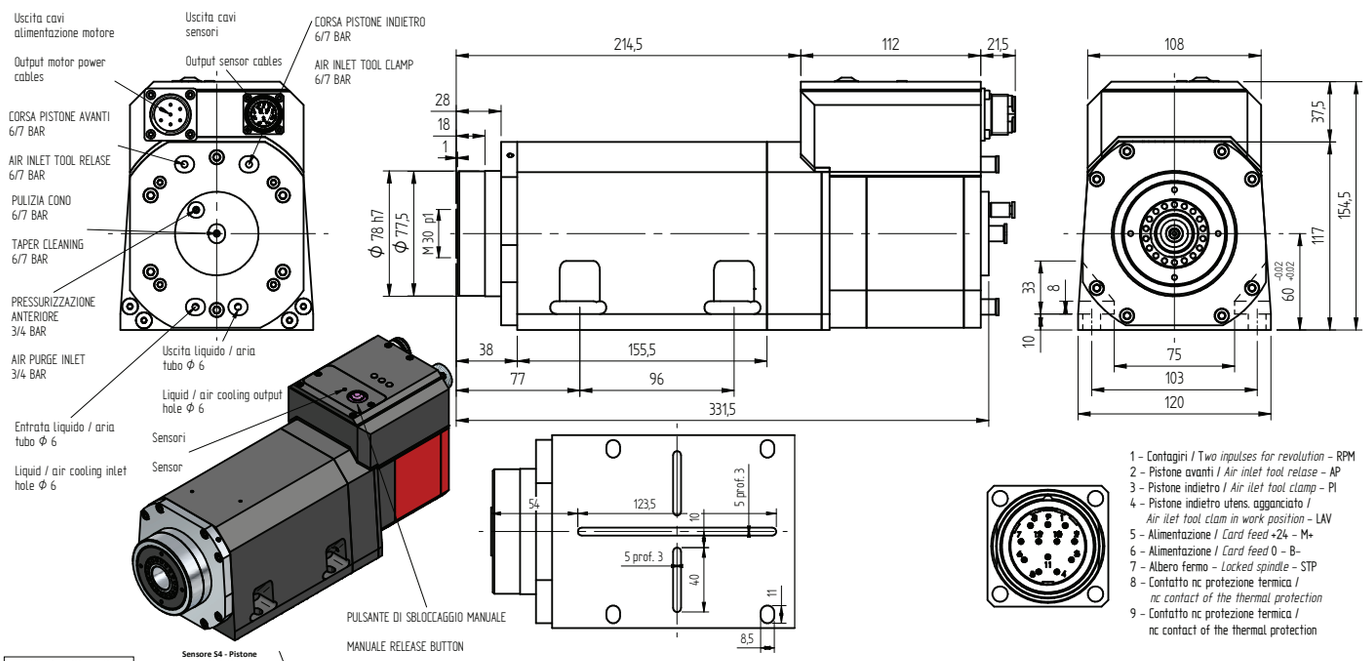

ELTE srl - Via Mario Carraro, 1 - 36075 Alte di Montecchio Maggiore - Vicenza - Italy - Phone +39 0444 746999 - FAX +39 0444 746990 - info@eltesrl.com - www.elte.eu